極
kiwami

*FM20WS-3.5K　テフロン仕様*　　ゼネラルトランス販売オリジナル
ファインメットコア（新素材ナノ結晶軟磁性材料）使用真空管アンプ用シングル出力トランス

## 結線図

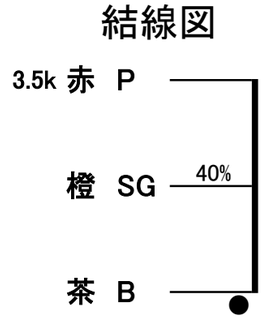


| | 3.5K | 1次Zp（Ω） |
|---|---|---|
| 青 | 16 | 2次Zs(Ω) |
| 紫 | 8 | |
| 灰 | 6 | |
| 白 | 4 | |
| 黒 | COM | |

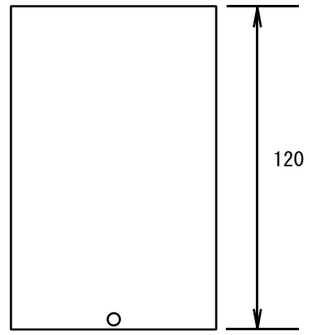


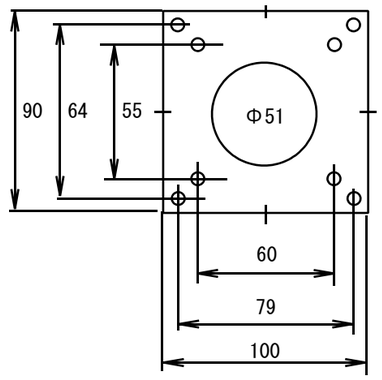


| | |
|---|---|
| 出力 | 20W（50Hz） |
| 周波数特性 | 10Hz～60kHz（3.5k-8Ω，-3dB） |
| 1次インダクタンス | 17H（50Hz） |
| 1次巻線抵抗 | B-P（109Ω） |
| 2次巻線抵抗 | 0.48Ω（8Ω） |
| 1次許容Dc電流 | 140mA |
| 電力損失 | 0.3dB |
| 最大使用電圧 | DC600V |
| 概略寸法 | 100x90x120(H)　黒塗装ケース入りリード線出し 2.9Kg |

ファインメットは日立金属の登録商標です

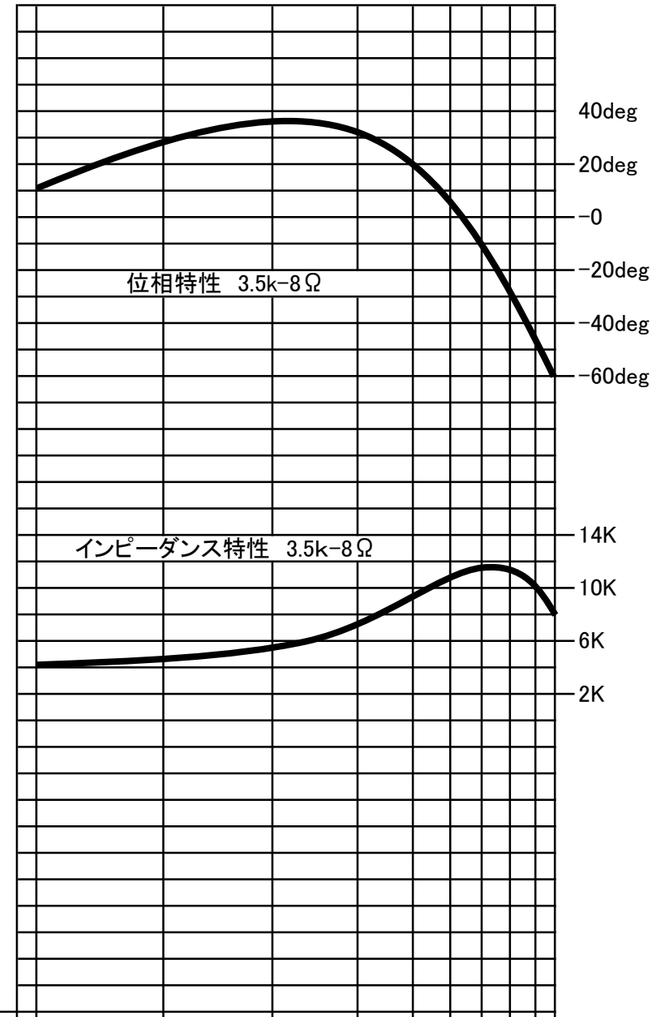


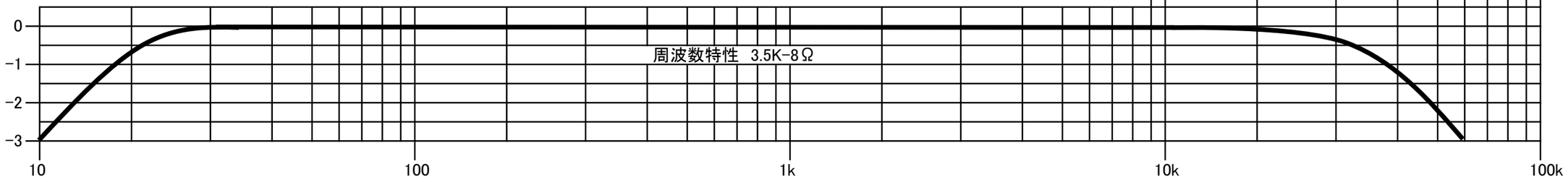


発売元　ゼネラルトランス販売株式会社