極
KIWAMI

FMC-0506HL
ファインメットコア（新素材ナノ結晶軟磁性材料）チョークコイル

ゼネラルトランス販売オリジナル

ラグ端子

FMC-0506HL	許容電流	直流抵抗	臨界電流
0.5mH	6A	0.02Ω	2.5A

耐電圧　AC2KV 1分間
外形寸法　47x38x73(H)
取付寸法　30X28 U4-4

ラグ端子、オープンタイプ（ケース無し）

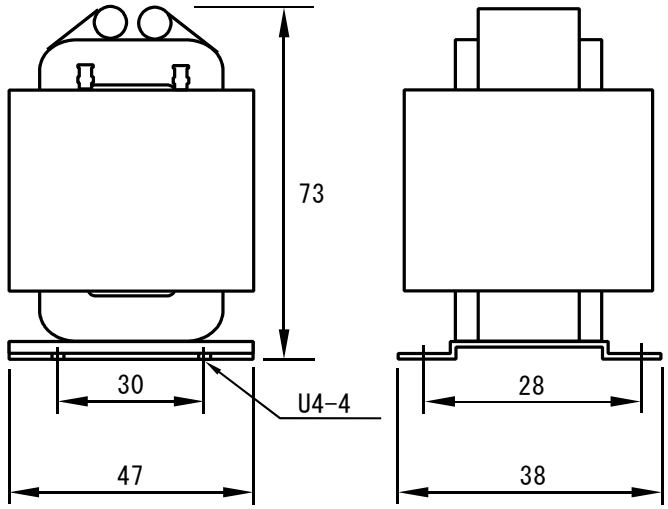

発売元　ゼネラルトランス販売株式会社