PMC-813H　コンデンサーインプット用チョークコイル

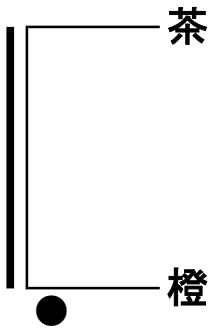

インダクタンス	8H
許容電流	130mA
直流抵抗	123Ω
耐電圧	AC1.5kV　1分間
最大使用電圧	DC500V
臨海電流	30mA
AC最大電圧	AC250V
概略寸法	79(W)x48(D)x49(H)　横型バンド

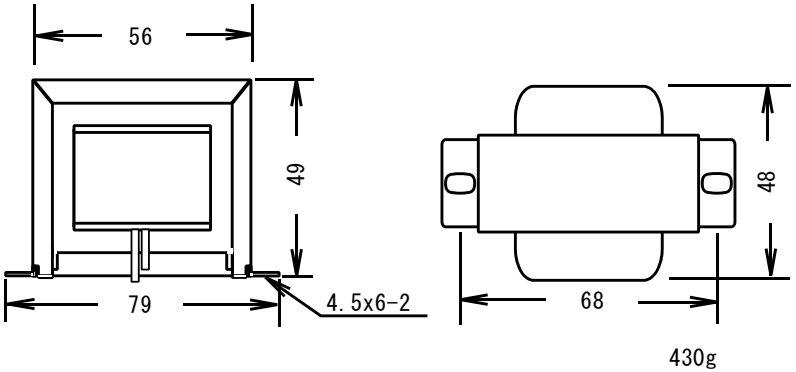

発売元　ゼネラルトランス販売株式会社