PMF-22WS-3.5K ゼネラルトランス販売オリジナル

オリエントコア（方向性けい素鋼帯）使用真空管アンプ用シングル出力トランス

結線図

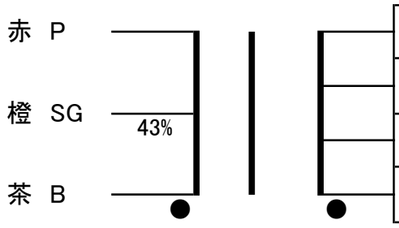

	3.5K	1次Zp（Ω）
青	16	2次Zs（Ω）
灰	8	
白	4	
黒	0	

出力	22W（50Hz）
周波数特性	20～80kHz（3.5K-8Ω -3dB）
1次インダクタンス	15H（50Hz）
1次巻線抵抗	160Ω
2次巻線抵抗	0.47Ω（8Ω）
1次許容Dc電流	120mA
最大使用電圧	DC550V
概略外形寸法	100x80x91（H） メッキバンド縦型リード線出し 1.7Kg

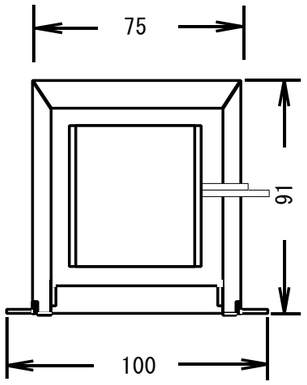

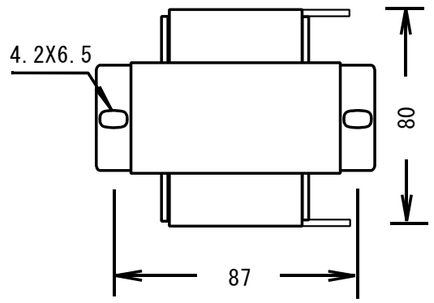

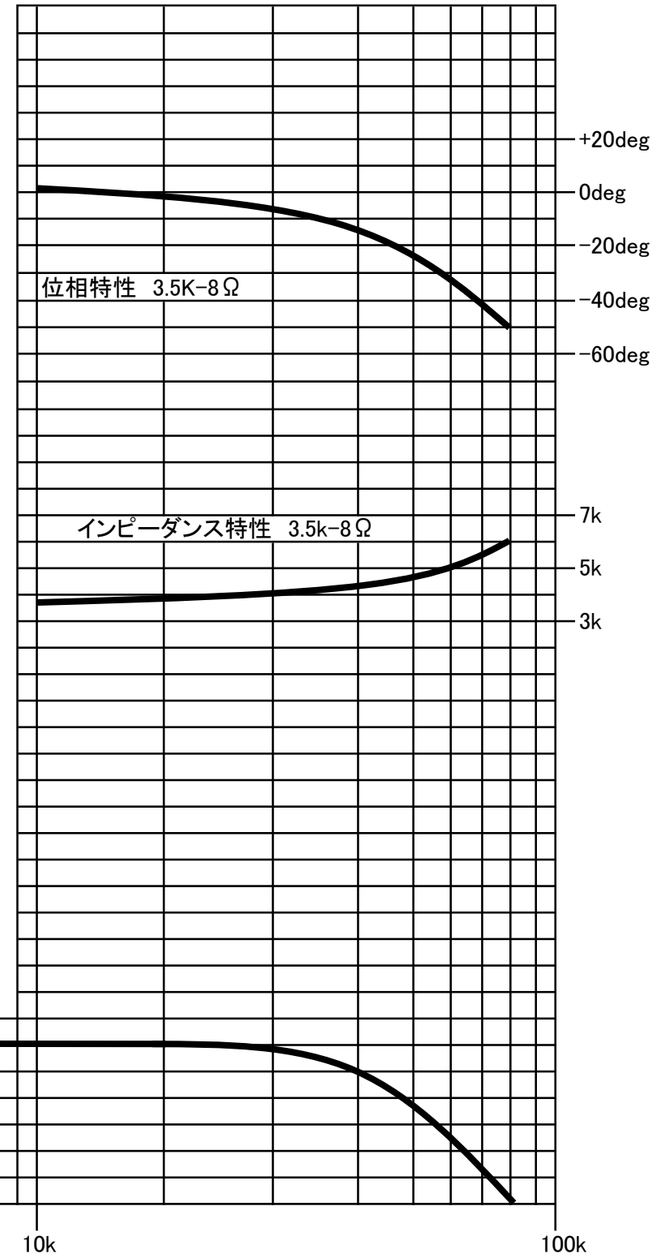

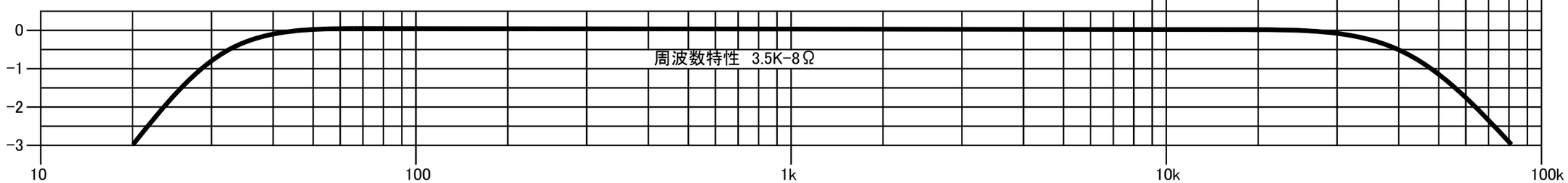

発売元 ゼネラルトランス販売株式会社