PMF-8P-10K-TB ゼネラルトランス販売オリジナル

オリエントコア(方向性電磁鋼帯材)使用真空管アンプ用プッシュプル出力トランス

結線図

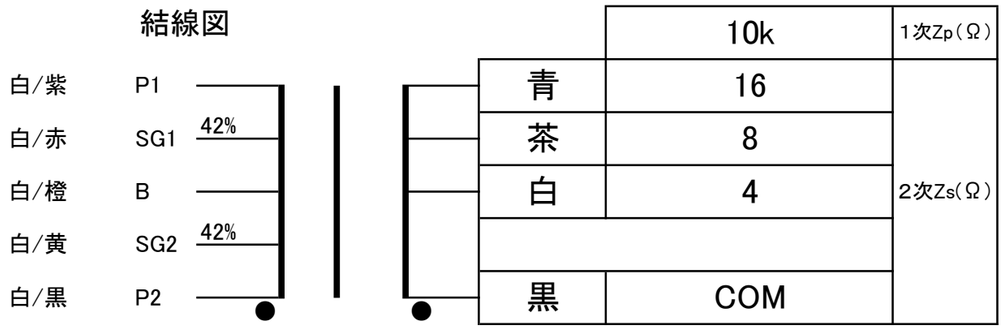

出力	8W (50Hz)
周波数特性	10～70kHz (8Ω -3dB)
1次インダクタンス	400H (10Hz)最大
1次巻線抵抗	P1-B (190Ω) / B-P2 (188Ω)
2次巻線抵抗	COM-8Ω (0.57Ω)
1次許容Dc電流	100mA (2本分)
アンバラ電流	5mA (max)
電力損失	0.39dB
最大使用電圧	DC550V
概略外形寸法	W72xD52xH58 縦型黒バンドリード線出し 取り付けピッチ59 Φ4.5x7.5 470g

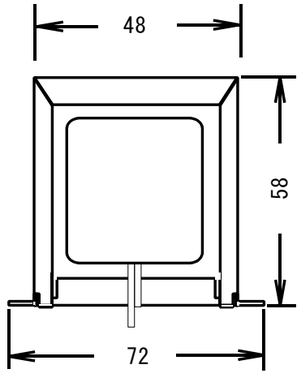

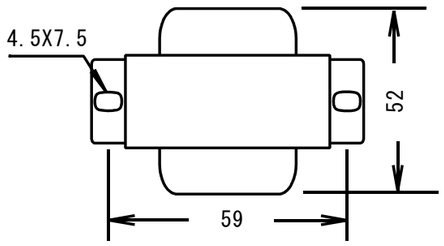

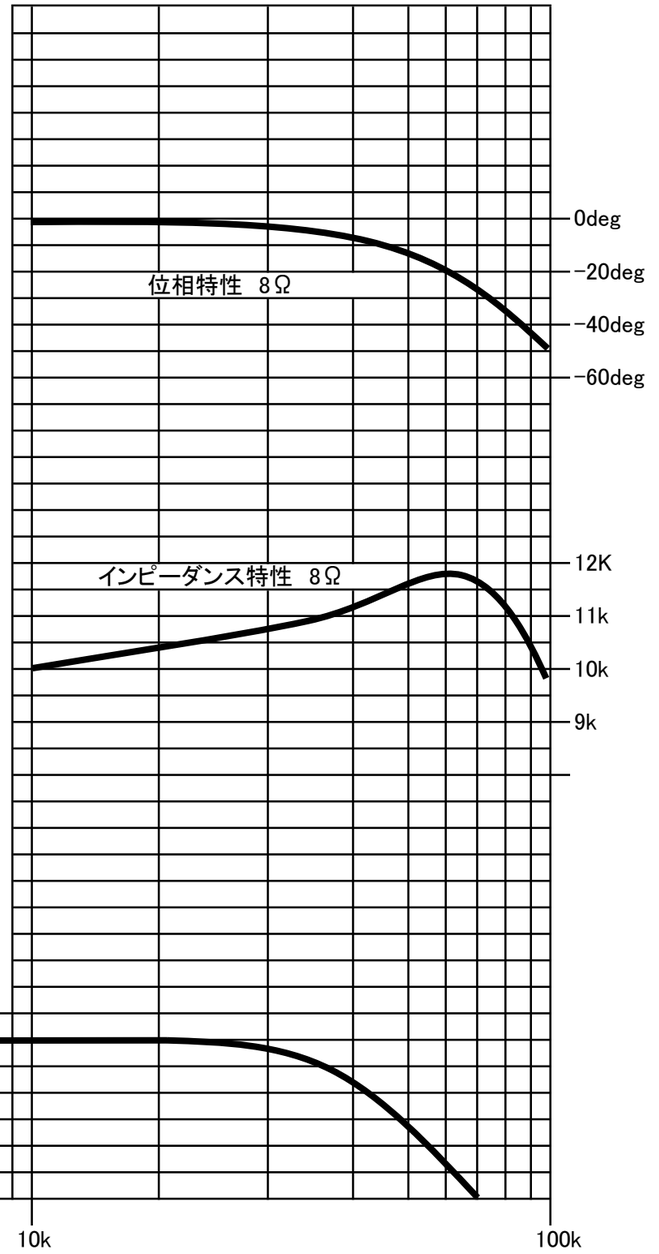

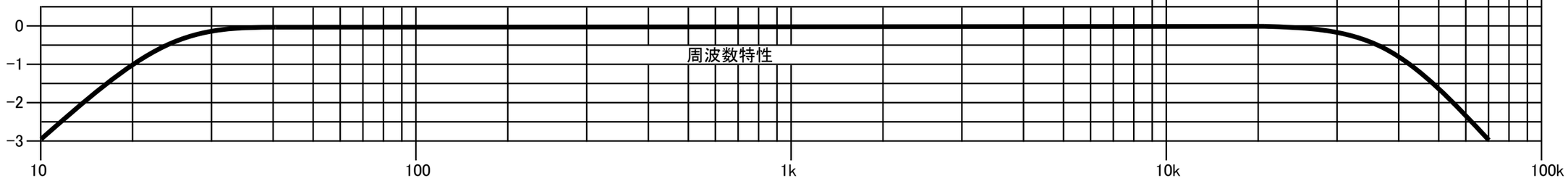

発売元 ゼネラルトランス販売株式会社